令和6年度　亀山地区ソフトテニスシングルス大会 【男子の部】
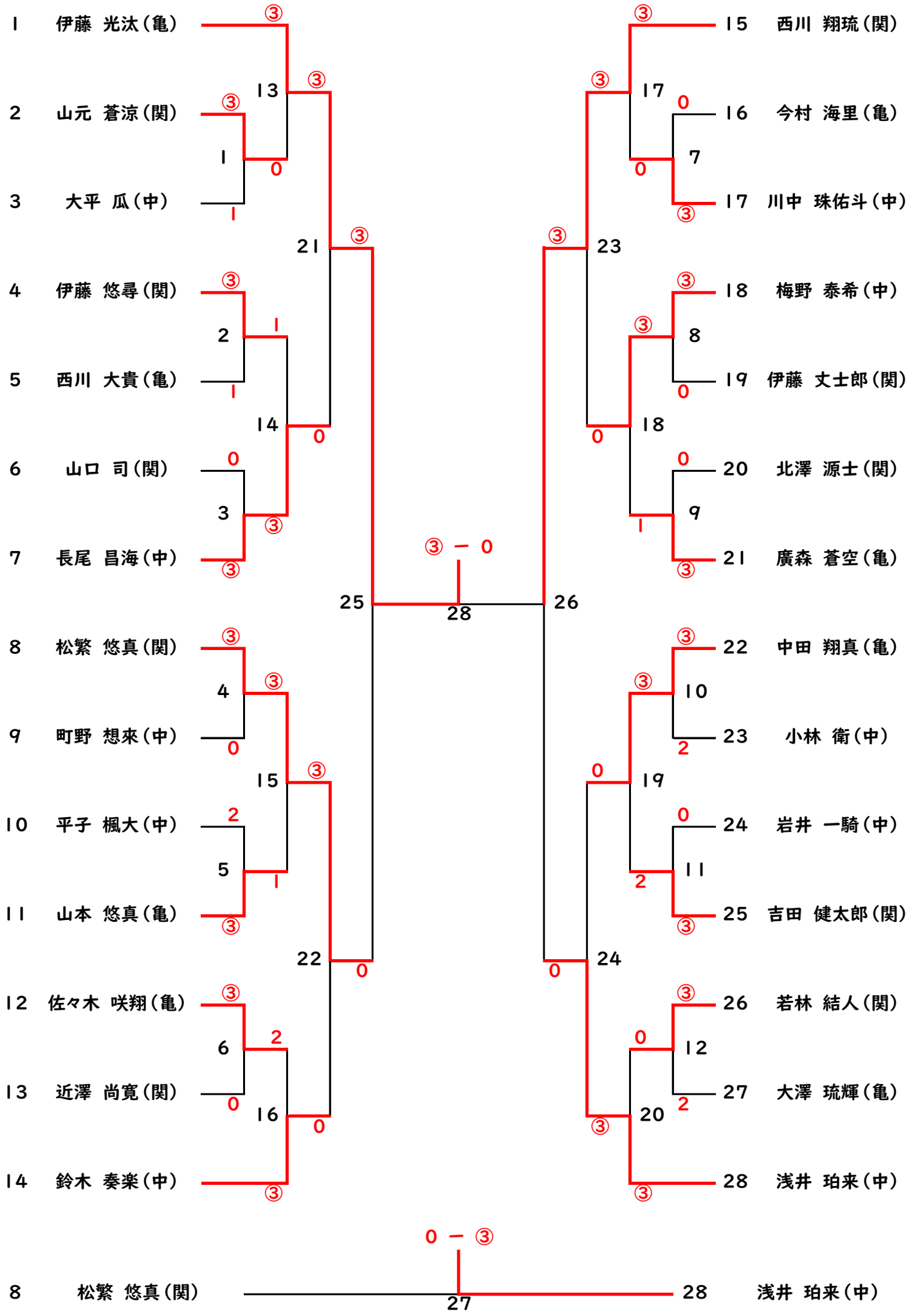
場所：西野公園テニスコート　11月9日（土）