令和6年度　亀山地区１年生ソフトテニス大会（男子の部）
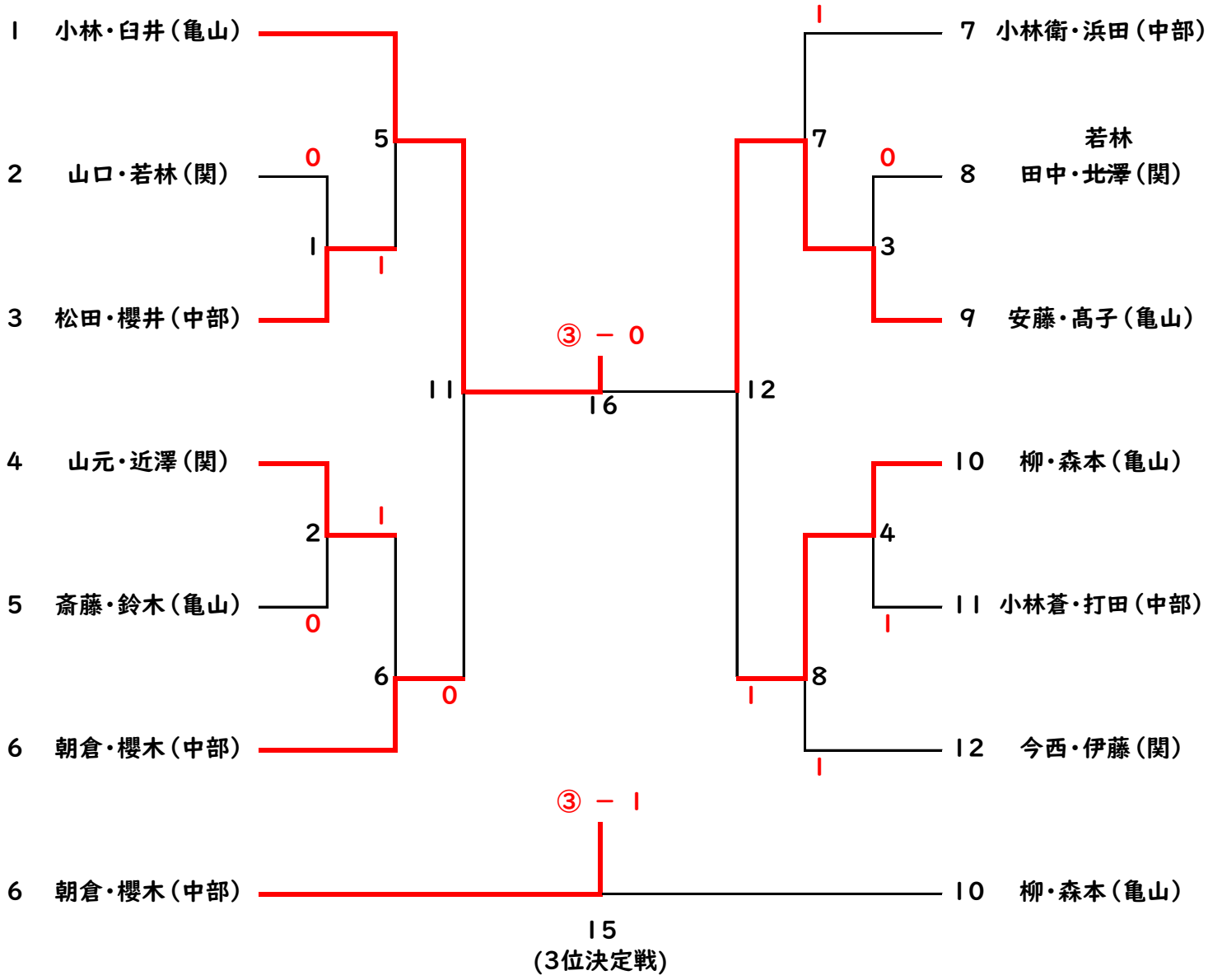
場所：西野公園テニスコート　２月８日（土）